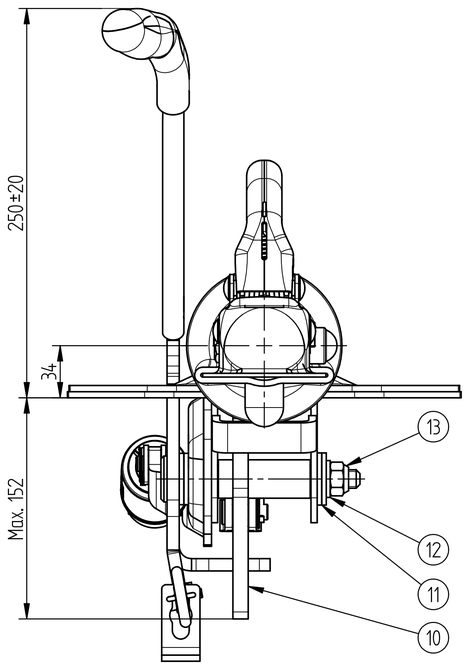

Ansicht A

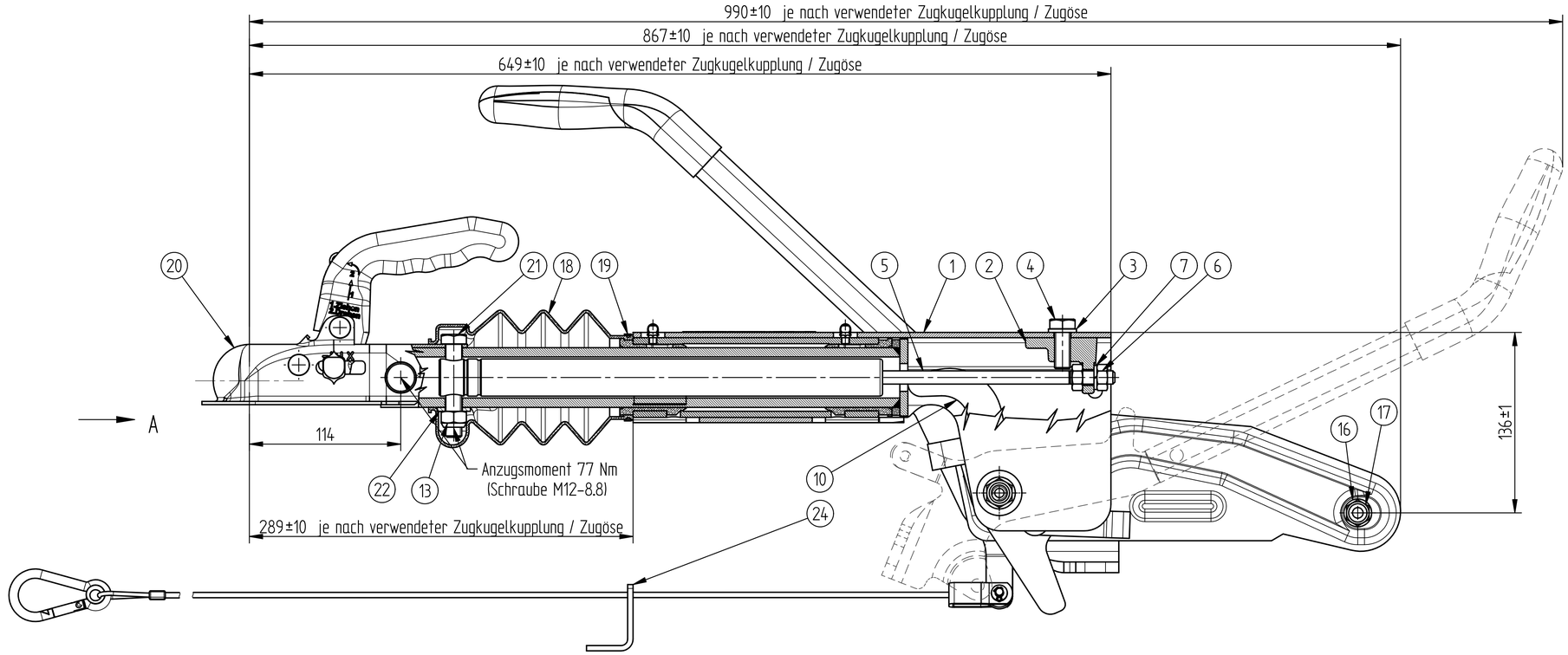

Zugöse mit Ösenform nach VG 74059 40 A
Artikel Nr. 98 7627 93
Typ: 26 0095 09
EG-Gen.-Nr: e1 00*0679 S

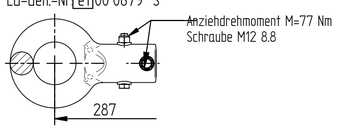

Zugkugelkupplung K27 Ausf. B HS
Artikel Nr. 98 9467 93 01
EG-Gen.-Nr: e1 00*0507 B50-X

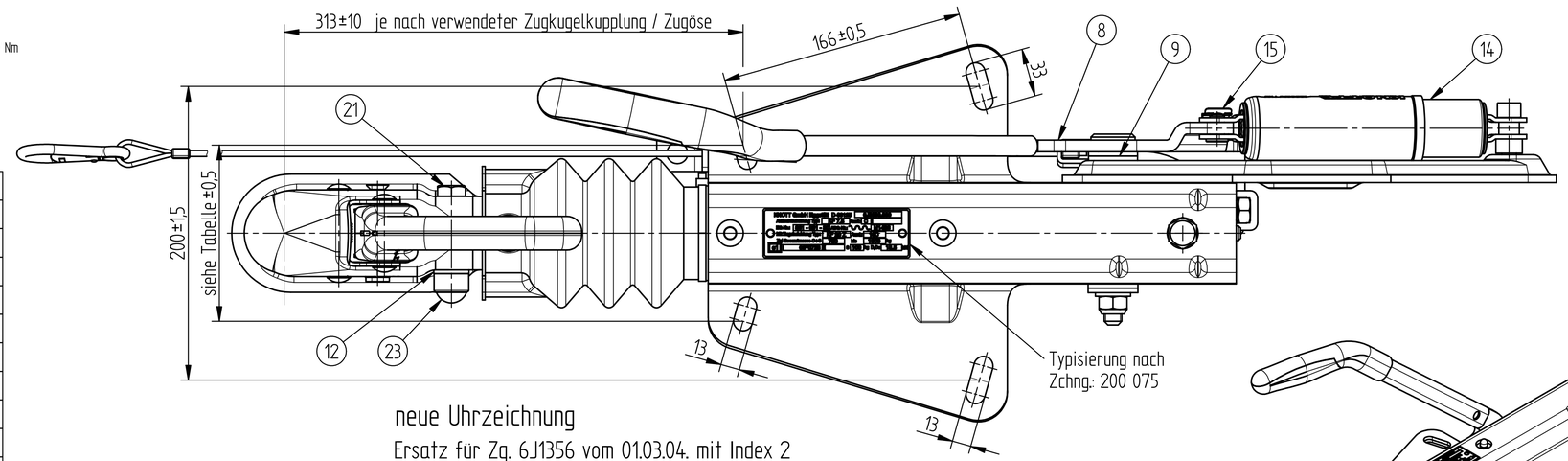

neue Uhrzeichnung
Ersatz für Zg. 6J1356 vom 01.03.04. mit Index 2

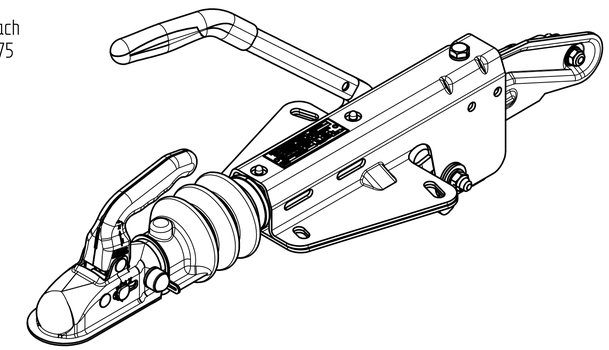

Item St.	Pc. Teil	Description/Bennenung	Order Nr./Art.Nr	Material/Werkstoff	Desc./Bemerk.
24	1	Halter für abreißseil	34006894	BL 4	
23	1	Sechskantschutzkappe	6J1323.001	SW19 PE (schwarz u. grau)	45832.10
22	1	Sattelscheibe	6J1091.001	Dia25xDia13-5 St52-3	43 0042 94
21	2	Sechskantschraube	6X0931.177	M12-70 8.8	DIN 931
20	1	Zugkugelkupplung	siehe tabelle		
19	1	Kabelband	6X0179.001	300x5	71 0001 94
18	1	Faltenbalg	6J1167.001	Dia64-176 Gummi	69 0460 92
17	1	Sicherungsmutter	6X0985.006	M10 8.	DIN 985
16	1	Scheibe	6X0125A006	M10	DIN 125 A
15	1	SL Sicherung	6X0054.002	Dacrometisiert	10 SXN 08
14	1	Federspeicher kpl.	6X0224.002		990 028
13	3	Sicherungsmutter	6X0985.007	M12 8.	DIN 985
12	2	Scheibe	6X0125A007	M12	DIN 125 A
11	2	Scheibe/Alátét	6X0125A015	M18	DIN 125 A
10	1	Übersetzunghebel kpl.	6J1057.001		98 7224 83
9	2	Scheibe	6J1016.001	Dia33,5xDia19-3 PA	45908.08
8	1	Handbremshebel kpl.	6J1014.001		200031/201941
7	1	Federring	6X0127B006	M10	DIN 127B
6	2	Sechskantmutter	6X0934.023	M10 8.	DIN 934
5	1	Stossdämpfer	6X0072.009		87 0003 09
4	1	Sechskantschraube	6X0933.042	M12-30 8.8	DIN 933
3	1	Federring	6X0127B007	M12	DIN 127B
2	1	Stoßdämpferhalter	6J1009.001		21 0034 94
1	1	Gehaeuse kpl. GF	6J1902		

Artikelnummer	Zugöse/Zugkugelkupplung	Lochbild	Artikelnummer	Zugöse/Zugkugelkupplung	Lochbild
6J1356.308			6J1356.508		
6J1356.307	Zugöse VG 74059	100	6J1356.507	Zugöse VG 74059	100/120
6J1356.306	Zugöse DIN 74054-40 A	100	6J1356.506	Zugöse DIN 74054-40 A	100/120
6J1356.305	KNOTT K27 Ausf.B HS	100	6J1356.505	KNOTT K27 Ausf.B HS	100/120
6J1356.304	KNOTT K20 Ausf.B N3	100	6J1356.504	KNOTT K20 Ausf.B N3	100/120
6J1356.303	KNOTT K20 Ausf.B N2	100	6J1356.503	KNOTT K20 Ausf.B N2	100/120
6J1356.302	KNOTT KK14 Ausf.B N3	100	6J1356.502	KNOTT KK14 Ausf.B N3	100/120
6J1356.301	KNOTT KK14 Ausf.B N2	100	6J1356.501	KNOTT KK14 Ausf.B N2	100/120
6J1356.108			6J1356.208		
6J1356.107	Zugöse VG 74059	110	6J1356.207	Zugöse VG 74059	120
6J1356.106	Zugöse DIN 74054-40 A	110	6J1356.206	Zugöse DIN 74054-40 A	120
6J1356.105	KNOTT K27 Ausf.B HS	110	6J1356.205	KNOTT K27 Ausf.B HS	120
6J1356.104	KNOTT K20 Ausf.B N3	110	6J1356.204	KNOTT K20 Ausf.B N3	120
6J1356.103	KNOTT K20 Ausf.B N2	110	6J1356.203	KNOTT K20 Ausf.B N2	120
6J1356.102	KNOTT KK14 Ausf.B N3	110	6J1356.202	KNOTT KK14 Ausf.B N3	120
6J1356.101	KNOTT KK14 Ausf.B N2	110	6J1356.201	KNOTT KK14 Ausf.B N2	120

CAD-Software: Solid-Edge
Wärmebehandlung / HEAT TREATMENT
Änd.Nr. "00000" = geringfügige Änderung ohne technische Bedeutung / MODIFICNO. "00000" = MINOR MODIFICATION WITHOUT TECHNICAL BACKGROUND
Index / REV. | Änd. Nr. / MODIFIC. No. | Datum / DATE | Name

Oberflächenbehandlung / FINISH
DIN ISO 13715 +0,3 -0,3
Allgemeintoleranzen fuer Maße ohne Toleranzangabe n. DIN ISO 2768-1 m / TOLERANCES UNLESS OTHERWISE SPECIFIED AS PER DIN ISO 2768-1 m
Allgemeintoleranzen fuer Form und Lage nach DIN ISO 2768-2 K, Toleranzring DIN7167 / TOLERANCES FOR FORM AND POSITION AS PER DIN ISO 2768-2 K, TOLERATING ACC. DIN7167
Diese Maße werden bei der Abnahme besonders geprueft / THESE DIMENSIONS ARE USED TO BE ESPECIALLY CHECKED
Alle Rechte, wie Vervielfaeltigung oder Weitergabe an Dritte, vorbehalten, auch fuer Schutzrechtserteilung nach DIN 34
WE RESERVE ALL RIGHTS LIKE REPRODUKTION OR DISCLOSING TO A THIRD PARTY ALSO FOR GRANTING OF PATENTS ACCORDING DIN 34.
Rohteil Nr. / ISSUEN-No.
Gewicht / WEIGHT: Roh / ROUGH 14,89 kg; Fertig / FINISHED
Hochzeug / SEMIFINISHED PRODUCT
Werkstoff / MATERIAL
ISO-Methode
Zchng.Nr. / DRAWING-No.: 6J1356
Artikel-Nr. / ART.No.: siehe Tabelle
Gezeichnet / DRAWN: 1:00
Geprueft / CHECKED: 2005.01.25
Datum / DATE: 2005.01.24
Name: A. Administrator | A. Administrator
Benennung / DESCRIPTION: KF7,5-C GF / KF7,5-C GF ohne
Maßstab / SCALE: 1:2
KNOTT AUTÖFLEX KFT.
Blatt / SHEET Von / OF
Blattformat / SHEET SIZE: A1