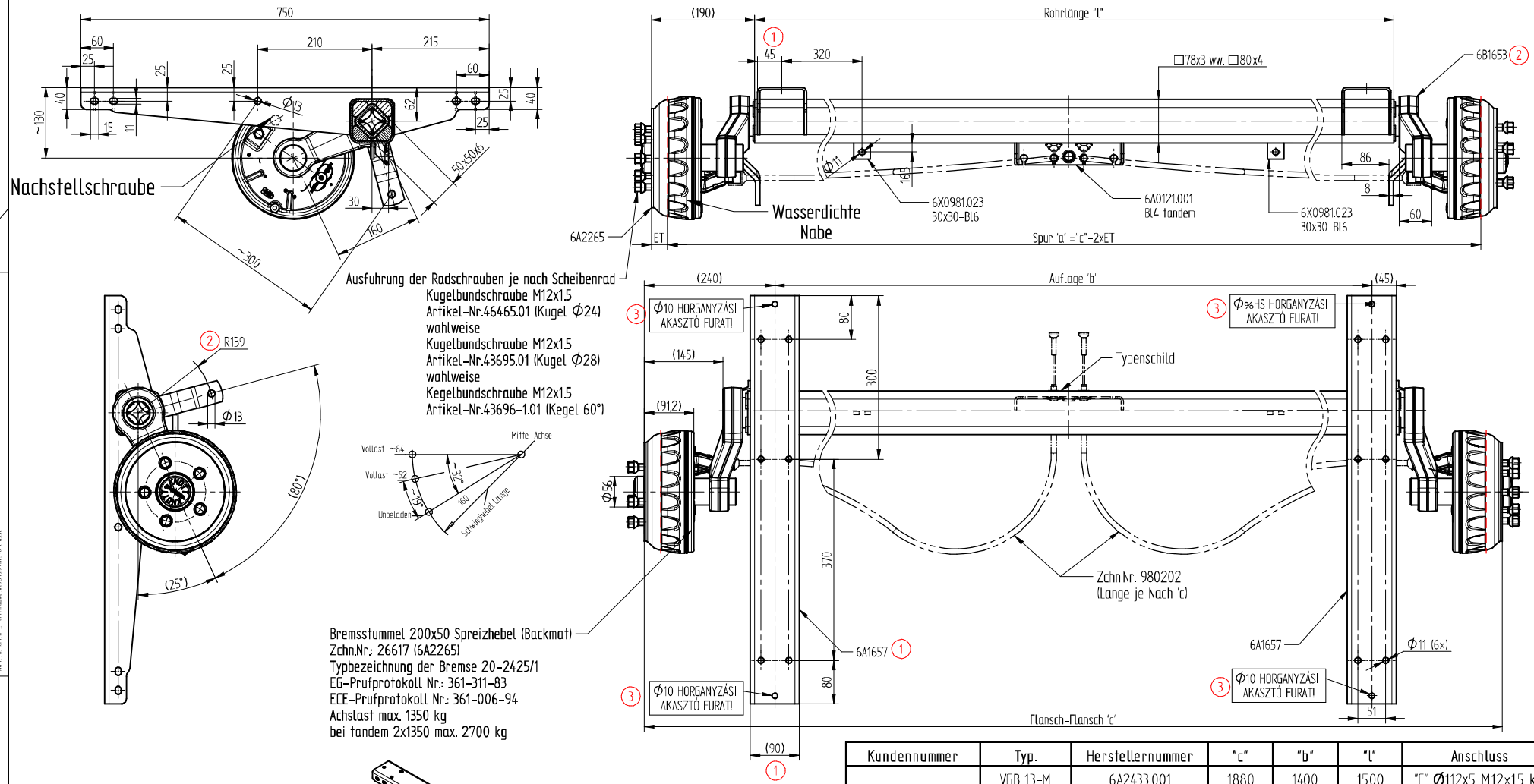

Kundennummer	Typ.	Herstellernummer	"c"	"b"	"l"	Anschluss
	VGB 13-M	6A2433.001	1880	1400	1500	"C" Ø112x5 M12x1,5 ku.

Flansc-Flansch "c"	Seilzug vorne
bis 1350	980202.03 630/820
1450	980202.06 730/920
1550	980202.06 730/920
1650	980202.07 830/1020
1750	980202.07 830/1020
1850	980202.11 1030/1220
1950	980202.11 1030/1220
2050	980202.11 1030/1220
2150	980202.11 1030/1220
2250	980202.14 1230/1420
2350	980202.14 1230/1420

Ausf.	Anschluss
"A"	Φ98x4
"B"	Φ100x4
"C"	Φ112x5
"D"	Φ114,3x5
"E"	Φ120x5
"F"	Φ130x4
"I"	Φ108x4
"K"	Φ139,7x4
"L"	Φ152,4x5

Sturz und Vorspur siehe SK4380
Camber and Toe-in see SK4380
Dőlés-összetartás lásd SK4380

Schweißvorschrift (MAG) siehe SK70101□
WELDING INSTRUCTION (MAG) see SK70101□
Hegesztési előírás (MAG) lásd SK70101□

Index	Änd.-Nr. Mod.-Nr.	Datum Date	Name
3	00000	2023.07.10.	Pammer Kristóf
2	02/289	2002.11.07.	Szijj Jenő
1	02/014	2002.01.14.	Szijj Jenő

CAD-Software: Solid-Edge

Maßstab: 1:10

Gewicht: 64,773 kg

Datum: 2001.04.04

Name: J. , Szijj

KNOTT AUTÓFLEX KFT.

Werkstoff

Rohteil Nr.

Zchng.Nr.: 6A2433

Artikel-Nr.: SEE TABLE

Bezeichnung: Gummifederachse M
Rubber compression axle M
VGB13M 25°/160 240

Blatt 1 Vor 1

Blattformat: A2