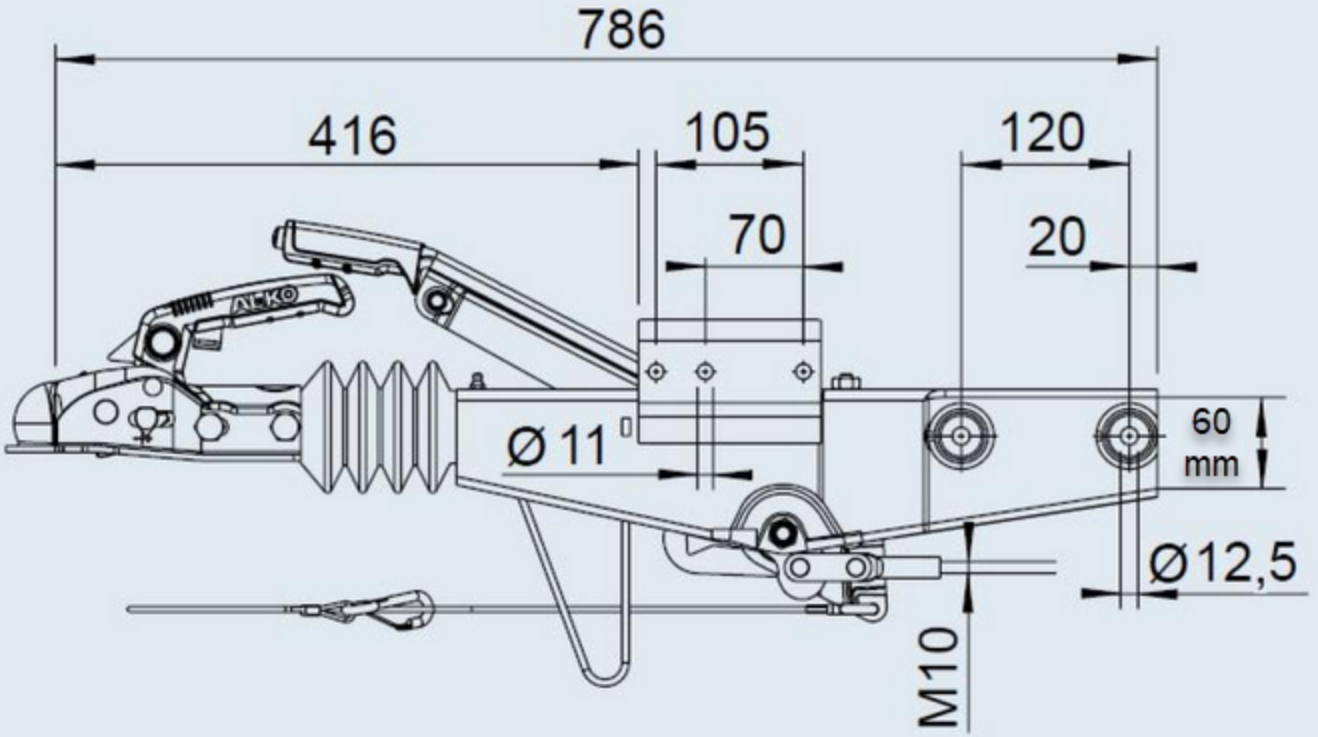
786
416
105
120
70
20
ALKO
Ø 11
60
mm
Ø12,5
M10