Montageanleitung: (1)

(2) ⚠ Der Stoßdämpfer steht unter Vorspannung NICHT beide Schrauben gleichzeitig lösen!
Montagefolge beachten!

1

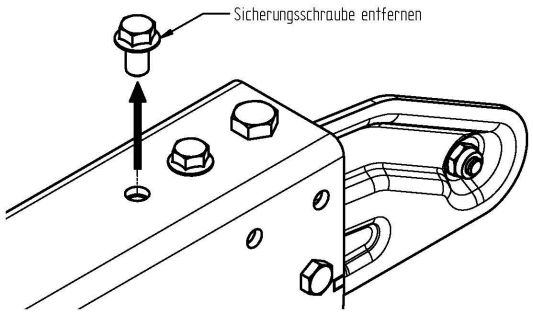

2

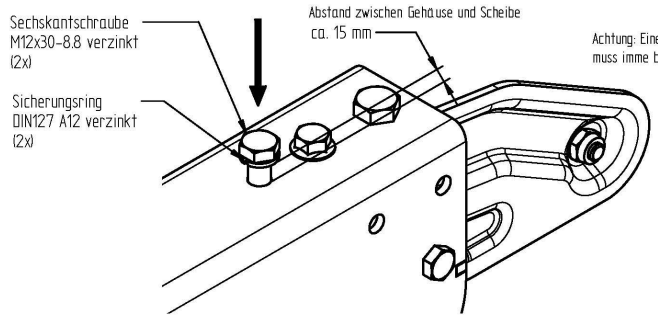

3

Achtung: Eine der vorderen Schrauben
muss imme befestigt sein ,dass der Anschlag sich nicht lösst.

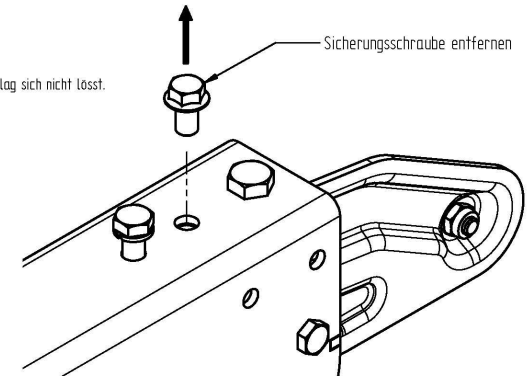

Lieferumfang:

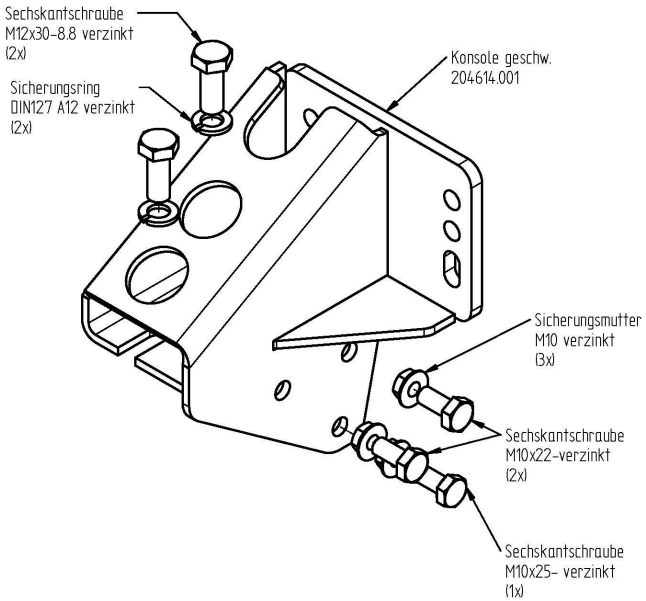

4

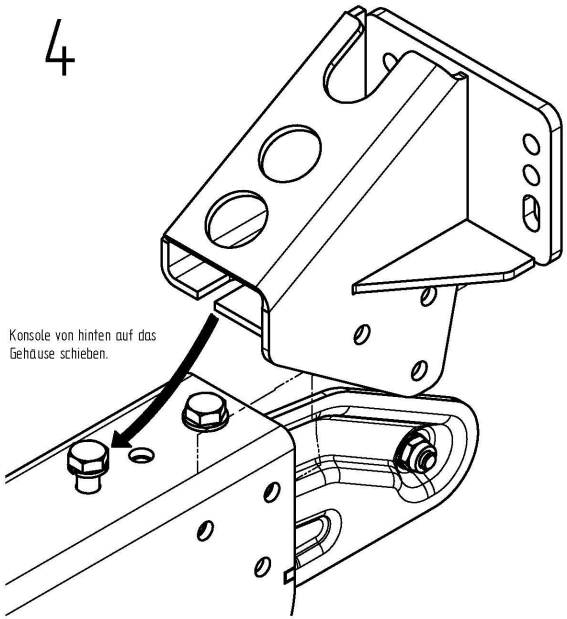

5

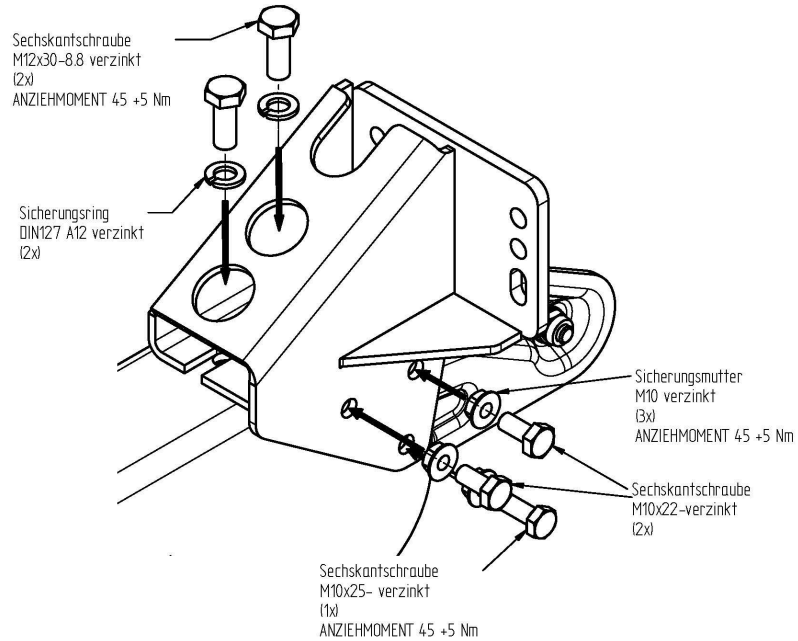

CAD-Software: Solid-Edge	Waermebehandlung / HEAT TREATMENT	Oberflaechenbehandlung / FINISH	Allgemeintoleranzen fuer Maße ohne Toleranzangabe n. DIN ISO 2768-1 m / TOLERANCES UNLESS OTHERWISE SPECIFIED AS PER DIN ISO 2768-1 m; Allgemeintoleranzen fuer Form und Lage nach DIN ISO 2768-2 K / TOLERANCES FOR FORM AND POSITION AS PER DIN ISO 2768-2 K, TOLERATING ACC. DIN7167

Alle Rechte, wie Vervielfaeltigung oder Weitergabe an Dritte, vorbehalten, auch fuer Schutzrechtserteilung nach DIN 34
WE RESERVE ALL RIGHTS LIKE REPRODUKTION OR DISCLOSING TO A THIRD PARTY ALSO FOR GRANTING OF PATENTS ACCORDING DIN 34.

Aend.Nr. "00000" = geringfuegige Aenderung ohne technische Bedeutung / MODIFICNO. "00000" = MINOR MODIFICATION WITHOUT TECHNICAL BACKGROUND

Index / REF	Aend. Nr. / MODIFIC. No	Datum / DATE	Name
–	–	–	–
–	–	–	–
–	–	–	–
–	–	–	–
–	–	–	–
–	–	–	–
–	–	–	–
1	16466	28.05.2008	C. , Mertinko
2	17428	09.07.2010	Siuda

DIN ISO 8015 ±0,3 ±0,3

Diese Maße werden bei der Abnahme besonders geprueft / THESE DIMENSIONS ARE USED TO BE ESPECIALLY CHECKED

Rohteil Nr. / ROUGH-No.

Gewicht / WEIGHT: Roh / ROUGH g; Fertig / FINISHED g

Halbzeug / SEMIFINISHED PRODUCT

Werkstoff / MATERIAL

ISO-Methode: 2

	Gezeichnet / DRAWN	Geprueft / CHECKED
Datum / DATE	13.02.07	24.05.07
Name	M. Weber	Lu

Zeichg.Nr. / DRAWING-No: 204534

Artikel-Nr. / ART.No.: 204534.001

Benennung / DESCRIPTION: Konsole kpl.
Console cpl.
KFGL35

Maßstab / SCALE: 1 : 2

KNOTT BRAKE AND TRAILER TECHNOLOGY GROUP

Blatt / SHEET Von / OF

Blattformat / SHEET SIZE: A2